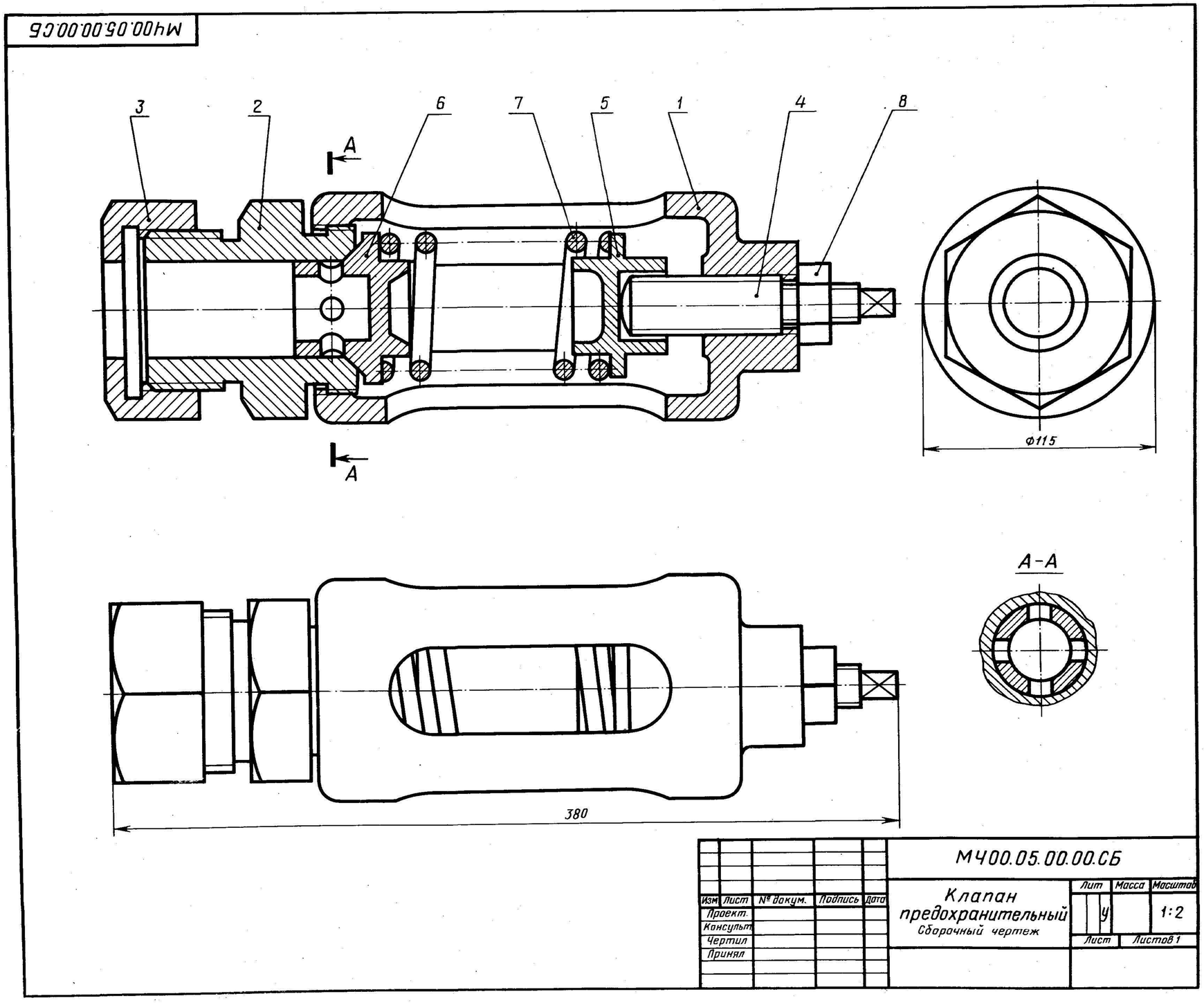

05. КЛАПАН ПРЕДОХРАНИТЕЛЬНЫЙ

Формат	Зона	Поз.	Обозначение	Наименование	Кол.	Примечание
				Документация		
А2			МЧ00.05.00.00.СБ	Сборочный чертеж		
				Детали		
А3		*1*	МЧ00.05.00.01	Корпус	1	
А3		*2*	МЧ00.05.00.02	Седло	1	
А4		*3*	МЧ00.05.00.03	Гайка	1	
А4		*4*	МЧ00.05.00.04	Винт	1	
А4		*5*	МЧ00.05.00.05	Опора	1	
А4		*6*	МЧ00.05.00.06	Клапан	1	
А4		*7*	МЧ00.05.00.07	Пружина	1	
				Стандартные изделия		
		8		Гайка М24.5 ГОСТ 5915—70	1	

Предохранительный клапан устанавливают в трубопроводах, системах управления и регулирования для сбрасывания избыточного давления жидкостей или пара. Клапан регулируют на определенное давление винтом поз. *4*, который фиксируется гайкой поз. *8*.

При увеличении давления выше нормы жидкость или пар давят на клапан поз. *6*, который, сжимая пружину поз. *7*, перемещается вправо. При этом жидкость или пар выходят через отверстия клапана и корпуса поз. *1*.

При падении давления жидкости или пара пружина перемещает клапан в исходное положение. Для обеспечения хорошей герметичности поверхность клапана притирается к седлу поз. *2*.

Задание

Выполнить чертежи деталей поз. *1* ... *7*.

Материал деталей поз. *2*, *3* — Отливка 15Л-1 ГОСТ 977—75, деталей поз. *7* — Сталь 65Г ГОСТ 1050—74, детали поз. *1* — СЧ 15 ГОСТ 1412—79, деталей поз. *4* ... *6* — Ст5 ГОСТ 380—71.

Ответьте на вопросы:

1. На каких изображениях видна деталь поз. *7*?
2. Какое назначение детали поз. *4*?
3. Сколько отверстий в детали поз. *6*?