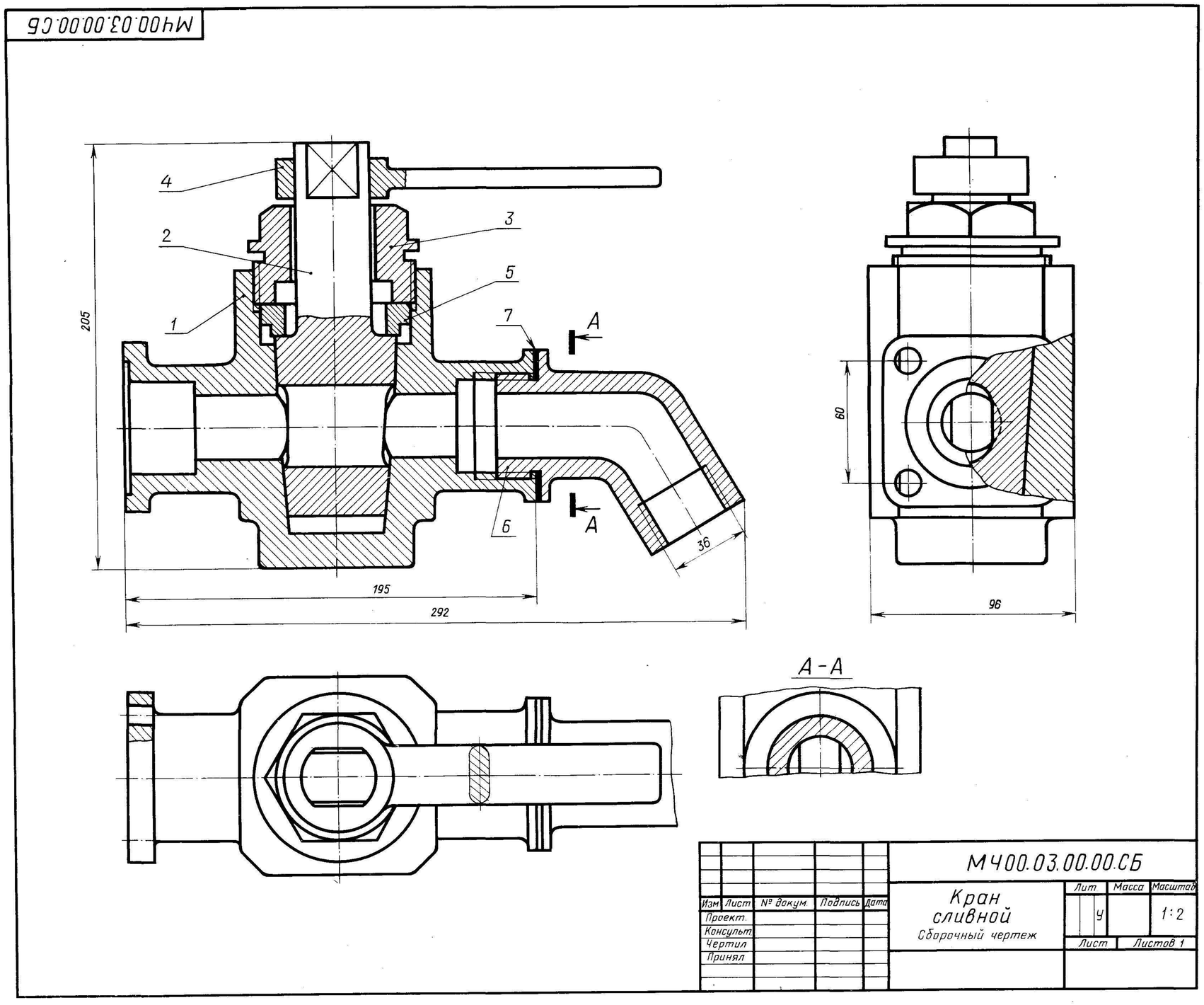

03. КРАН СЛИВНОЙ

Формат	Зона	Поз.	Обозначение	Наименование	Кол.	Примечание
				Документация		
А2			МЧ00.03.00.00.СБ	Сборочный чертеж		
				Детали		
А3		*1*	МЧ00.03.00.01	Корпус	1	
А3		*2*	МЧ00.03.00.02	Пробка	1	
А3		*3*	МЧ00.03.00.03	Крышка	1	
А3		*4*	МЧ00.03.00.04	Рукоятка	1	
А4		*5*	МЧ00.03.00.05	Втулка	1	
А4		*6*	МЧ00.03.00.06	Колено	1	
				Материалы		
		7		Картон А1 ГОСТ 9374—74	1	

Сливной кран монтируется на конце трубопровода и служит для слива жидкости. При сливе рукоятку поз. *4* устанавливают вдоль трубопровода, для прекращения слива — поперек. Чтобы обеспечить герметичность, конус пробки поз. *2* притирается к внутренней стенке корпуса поз. *1*.

Крышка поз. *3* и втулка поз. *5* обеспечивают необходимую плотность прилегания пробки поз. *2* к внутренней поверхности корпуса поз. *1*.

Задание

Выполнить чертежи деталей поз. *1* ... *6*.

Материал деталей поз. *1*, *2*, *5*, *6* — БрА9Мц2Л ГОСТ 493—79, деталей поз. *3*, *4* — Ст 5 ГОСТ 380—71.

Ответьте на вопросы:

1. Покажите на виде слева форму отверстия детали поз. *2*.
2. Имеется ли на чертеже изображение сечения?
3. Покажите контур детали поз. *4*.