ФГБОУ ВО
МФ Московский государственный технический университет им. Н.Э. Баумана

Задание "Проекционное черчение"

Вариант 27

Задача 1

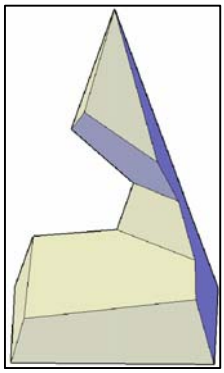

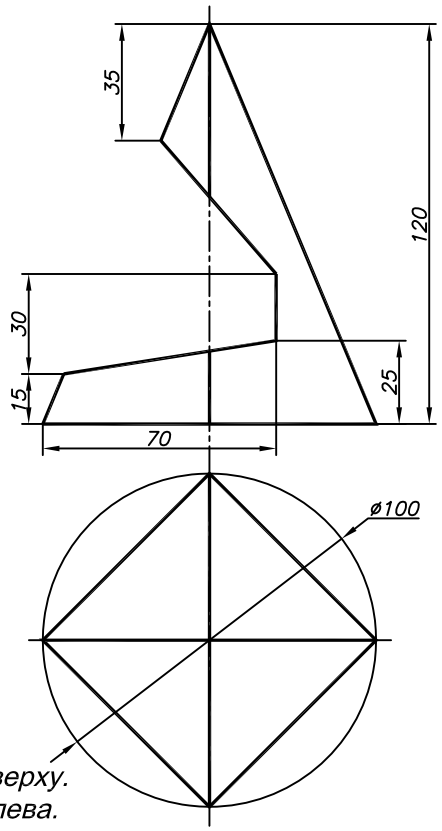

1. Достроить вид сверху.
2. Построить вид слева.
3. Построить развертку пирамиды с нанесением на нее линии выреза .

Задача 2

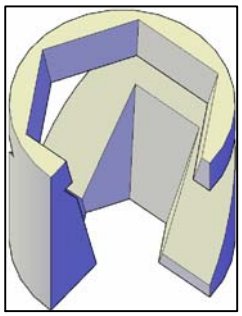

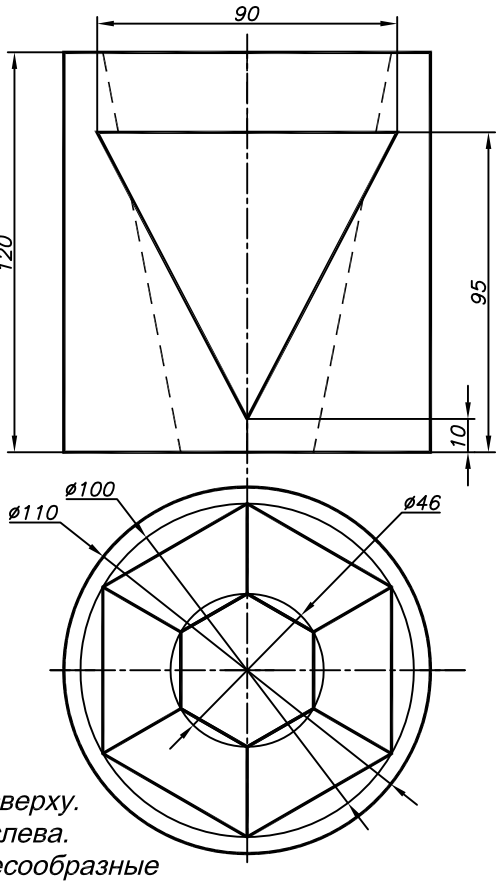

1. Достроить вид сверху.
2. Построить вид слева.
3. Выполнить целесообразные разрезы.

Задача 3

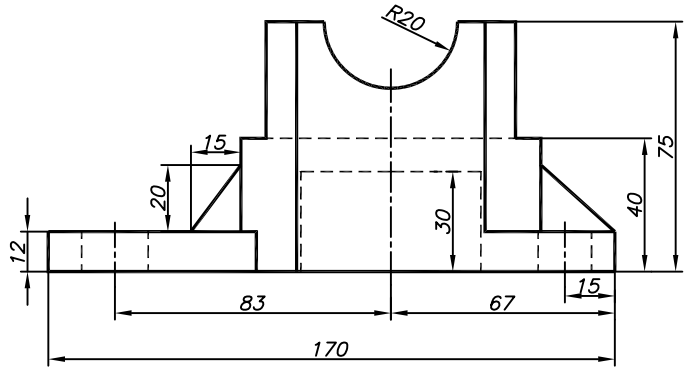

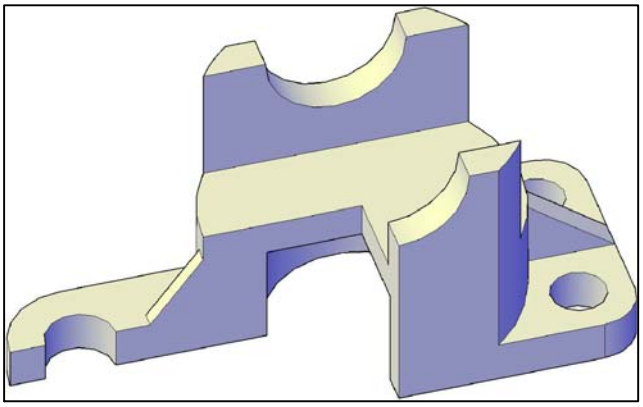

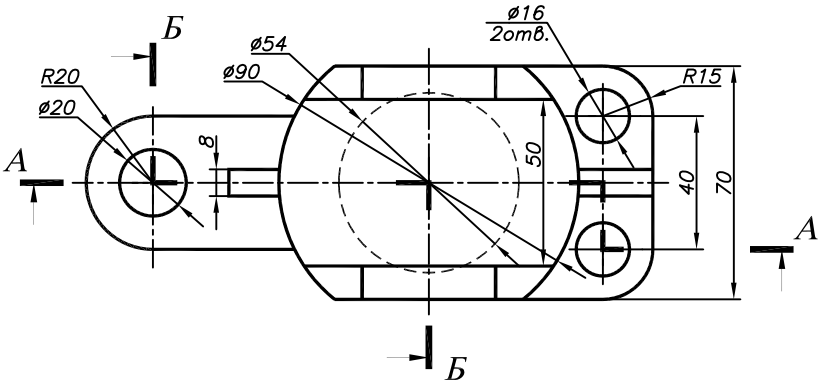

1. Построить вид слева.
   Выполнить по согласованию с преподавателем профильный разрез.
2. Выполнить разрезы А-А и Б-Б.

Примечание:

1. Размеры целесообразно распределить в каждой задаче между тремя видами.
2. Задачи выполнить в масштабе 1:1.